NOAL
MOBILITY
CARE

ELEVATORI VANO CHIUSO

LINEA MOBILITY

ELEVATORI VANO CHIUSO

Mobility Care offre soluzioni ottimali per il superamento delle barriere architettoniche, con miniascensori ed elevatori.
Le soluzioni possono inoltre essere personalizzate nella progettazione e nelle caratteristiche tecniche, per rispondere a qualsiasi esigenza: dagli ambienti domestici, agli edifici pubblici. Perché Mobility Care è una scelta che eleva la qualità della vita: in qualsiasi luogo, a lungo nel tempo.

NOAL MOBILITY CARE

CON NOI PUOI MUOVERTI A CASA E FUORI

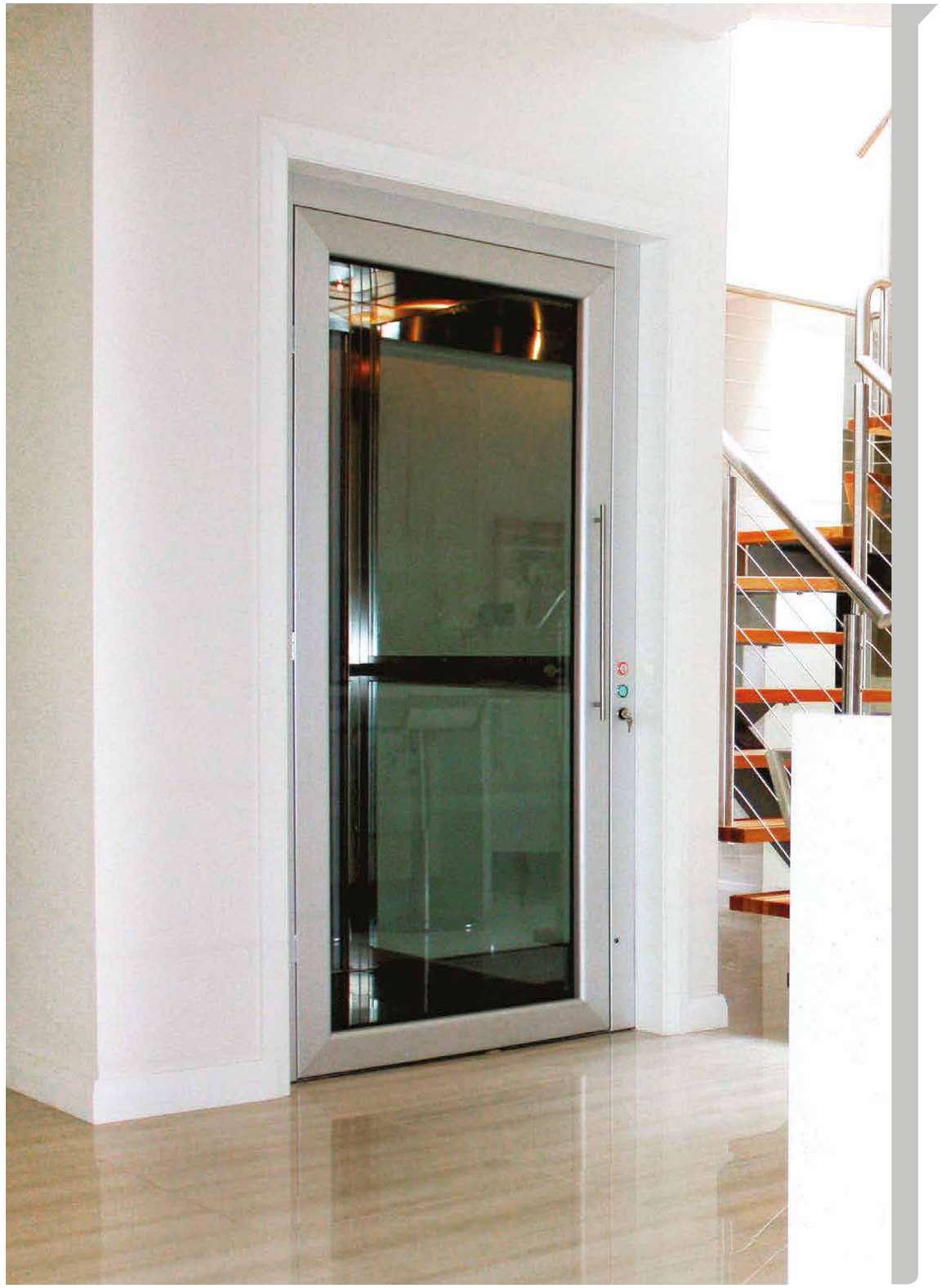

ELEVATORE A VANO CHIUSO

ELFO

LA SOLUZIONE ECONOMICA E FUNZIONALE PER OGNI AMBIENTE

La grande flessibilità e la cura dell'estetica fanno del miniascensore ELFO un vero oggetto d'arredamento, caratteristiche queste che lo rendono la soluzione ideale per installazioni domestiche, uffici, attività commerciali o singole unità immobiliari. ELFO può essere fornito con struttura metallica (castelletto) in acciaio verniciato, alluminio o acciaio inox, da installare indifferentemente all'interno o all'esterno dell'edificio.

La piattaforma elevatrice Elfo storicamente è priva di porte di cabina ma con la nuova DIRETTIVA MACCHINE 2006/42/CE può essere dotata di porte a soffietto o telescopiche a 2 o 3 ante. La manovra dai piani è sempre automatica mentre dalla cabina è automatica quando sono presenti porte di cabina chiuse (come negli ascensori) mentre è a uomo presente (Il pulsante deve essere mantenuto per tutta la durata della corsa) se non ci sono porte di cabina o se sono manuali ed aperte (Manovra Ibrida).

SPECIFICHE TECNICHE
portata: 300/400/500/750 kg
corsa massima: 18,25 m
fossa minima: 130/160/200 mm
velocità max: 0,15 m/s
potenza assorbita nominale: 1,5 kW (300Kg)
alimentazione: 230 V (400V oltre 500Kg)

ELEVATORE A VANO CHIUSO

UPPER

IL MINIASCENSORE DOMESTICO PER SPAZI RIDOTTI

Piattaforma elevatrice senza cabina.

La particolarità dell´Upper che la rende unica è l´ingombro in testata H1300 mm che ne permette installazioni anche dove lo spazio è ridotto, per questo può essere definito un miniascensore domestico. Da oggi sbarcare in soffitta non è più un problema.
La meccanica (guide, pistone, ecc) posizionata a lato pedana, non è in vista poiché protetta da un carter lungo tutto il vano corsa. Oltre all'installazione in vani in muratura o cemento è possibile inserire UPPER in strutture metalliche in acciaio, alluminio o acciaio Inox che permettono installazioni all'interno con cancello al piano d'arrivo o all'esterno dell'edificio con castelletto chiuso.
Le caratteristiche progettuali di questa piattaforma ne consentono l´uso anche da parte di utenti con ridotte o impedite capacità motorie.

La manovra dell´Upper è sempre a uomo presente (il pulsante deve essere mantenuto per tutta la durata della corsa) sia dalla pedana che dai piani.

SPECIFICHE TECNICHE
portata: 300 kg
corsa massima: 10 m
fossa minima: 130 mm
velocità max: 0,15 m/s
potenza assorbita nominale: 1,5 kW
alimentazione: 230 V

FINITURE E ACCESSORI ELFO E UPPER

PAVIMENTI E RIVESTIMENTI

PAVIMENTI STANDARD

LINOLEUM . Ottima resistenza all'usura e facilmente lavabili, questi materiali sono perfetti per tutti gli impianti che prevedono un uso quotidiano.

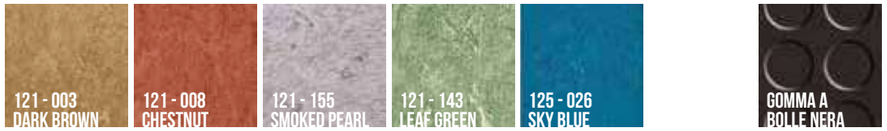

FINITURE STANDARD

LAMIERE PLASTIFICATE . Materiali particolarmente resistenti, facilmente lavabili e di lunga durata, utilizzati nella cabina per la realizzazione di angoli e pulsantiere.

PARETI E FINITURE OPTIONAL

ACCIAI INOX . Lamiere metalliche realizzate in acciaio inox, trattate superficialmente per garantire resistenza e mantenere le caratteristiche estetiche nel tempo.

PARETI E ANTINE STANDARD

LAMIERE PLASTIFICATE . Materiali particolarmente resistenti, facilmente lavabili e di lunga durata, utilizzati per la realizzazione di pareti di cabina, porte e telai di piano.

CORRIMANO

INTERNO CABINA

IMMAGINE
ESEMPIO

PORTE DI PIANO A BATTENTE

Porta Classica

Porta metallica Semiautomatica disponibile in versione cieca o con varie finestrature ad uno o due battenti. Verniciata nella gamma di colori RAL (classic) o rivestita in Inox BA o SB.

Porta Alluminium

Porta metallica semiautomatica con telaio e cornice in alluminio, materiale che mantiene inalterate le sue proprietà fisiche ed estetiche inoltre è un materiale "ecologico" in quanto può essere completamente riciclato.

Porta Villa

Porta semiautomatica con anta in cristallo stratificato e temperato trasparente e telaio rivestito in acciaio inox, maniglia e cerniere in acciaio inox.

Finestra Grande

Finestratura di dimensioni intermedie, permette un maggior passaggio di luce all'interno della cabina.

Panoramica

Ampia finestratura, permette una visione completa della cabina. Questo genere di porte viene usata molto spesso negli impianti con vano corsa in struttura metallica.

Porta Doppia

Porta molto luminosa, dotata di due finestrature separate tamponabili con vetri. Questa soluzione è una valida alternativa alla porta panoramica.

CIELINO TETTUCCIO

ELEVATORI A VANO CHIUSO

HAPPY LIFT

SINTESI FELICE DI MODULARITÀ E DESIGN. VERSATILITÀ ED ESTETICA AL TOP. LUMINOSITÀ SOLARE, TECNOLOGIA INVISIBILE.

L'elevatore Happy Lift è studiato per una facile installazione in qualsiasi ambiente: dagli spazi domestici a quelli commerciali e pubblici, anche all'interno di vani scala già esistenti. Luminoso grazie alle ampie superfici vetrate, con struttura in alluminio resistente alle intemperie ed alla corrosione, elegantemente caratterizzata dagli angoli arrotondati. Il massimo dell'estetica e della qualità, con il minimo di opere murarie.

Massima libertà di personalizzazione grazie ad un'ampia scelta di colori, pareti in vetro trasparenti, fumè o satinate, ed accessori come lo specchio e il corrimano. Anche il pavimento può essere personalizzato o realizzato su specifica richiesta del cliente. Happy Lift soddisfa felicemente ogni esigenza e desiderio!

HAPPY LIFT GEARLESS ELETTRICO

SPECIFICHE TECNICHE
Portata: 320/450 kg
Fermate max: 8
Velocità max: 0,15 m
Corsa max: 20.000 mm
Potenza motore: 450 W
Fossa: 100/260 mm
Testata minima: 2490/2650 mm
Altezza cabina: 2015/2115
Quadro elettrico: integrato in testata

HAPPY LIFT
HTL IDRAULICO

SPECIFICHE TECNICHE
Portata: 250/300/360 kg
Fermate max: 5
Velocità max: 0,15 m
Corsa max: 16,5 m
Potenza motore: 1,5/1,8 kW 230 V monofase
Fossa: 100 mm
Testata minima: 2530/2630 mm
Altezza cabina: 2015/2115
Armadio centralina: 300 x 600 x 800/1200

CASTELLETTO

L'incastellatura è completamente realizzata in alluminio per evitare l'usura tipica degli altri materiali meno pregiati ed è progettata curando al massimo l'eleganza delle sue linee strutturali, unendo ad un design armonioso e moderno, una grande facilità di assemblaggio con assenza totale di viti a vista, cablaggi dell'ascensore a scomparsa nel telaio della struttura e la possibilità di avere il filo del tamponamento interno o esterno al vano.

FINITURE E ACCESSORI HAPPYLIFT

ELSA DOOR

PORTE A SINGOLO BATTENTE AD APERTURA MANUALE O MOTORIZZATA

ELETTRA DOOR

PORTE AUTOMATICHE A DOPPIO BATTENTE

Apertura della porta

1.

2.

3.

PAVIMENTI E RIVESTIMENTI

PANNELLI CABINA

Altre finiture a richiesta

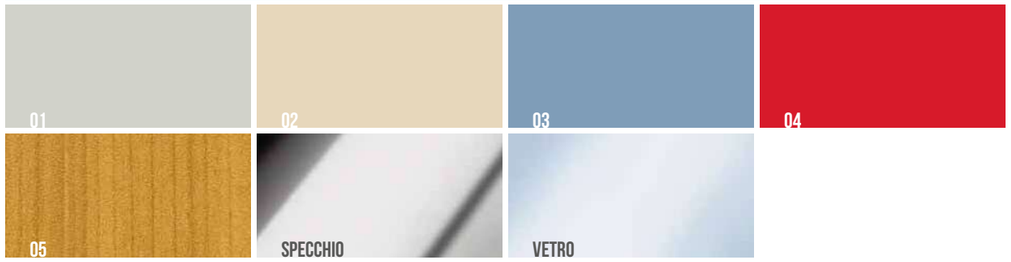

PROFILI CABINA

Colori e ossidazioni a richiesta

PAVIMENTI

Altre finiture a richiesta

VETRI

Altre finiture a richiesta

PORTE

Colori e ossidazioni a richiesta

Trova lo Showroom
più vicino a te nel nostro sito

www.mobilitycare.it

MOBILITY CARE Srl

Via dell'Artigianato, 4
31041 Cornuda TV
Tel. +39 0423 86443
Fax +39 0423 1773000
www.mobilitycare.it
info@mobilitycare.it

NOAL MOBILITY CARE

Numero Verde
800 59 80 78

NOAL MOBILITY CARE

SERVOSCALA POLTRONCINA

LINEA MOBILITY

SERVOSCALA POLTRONCINA
CURVILINEO MONOTUBO

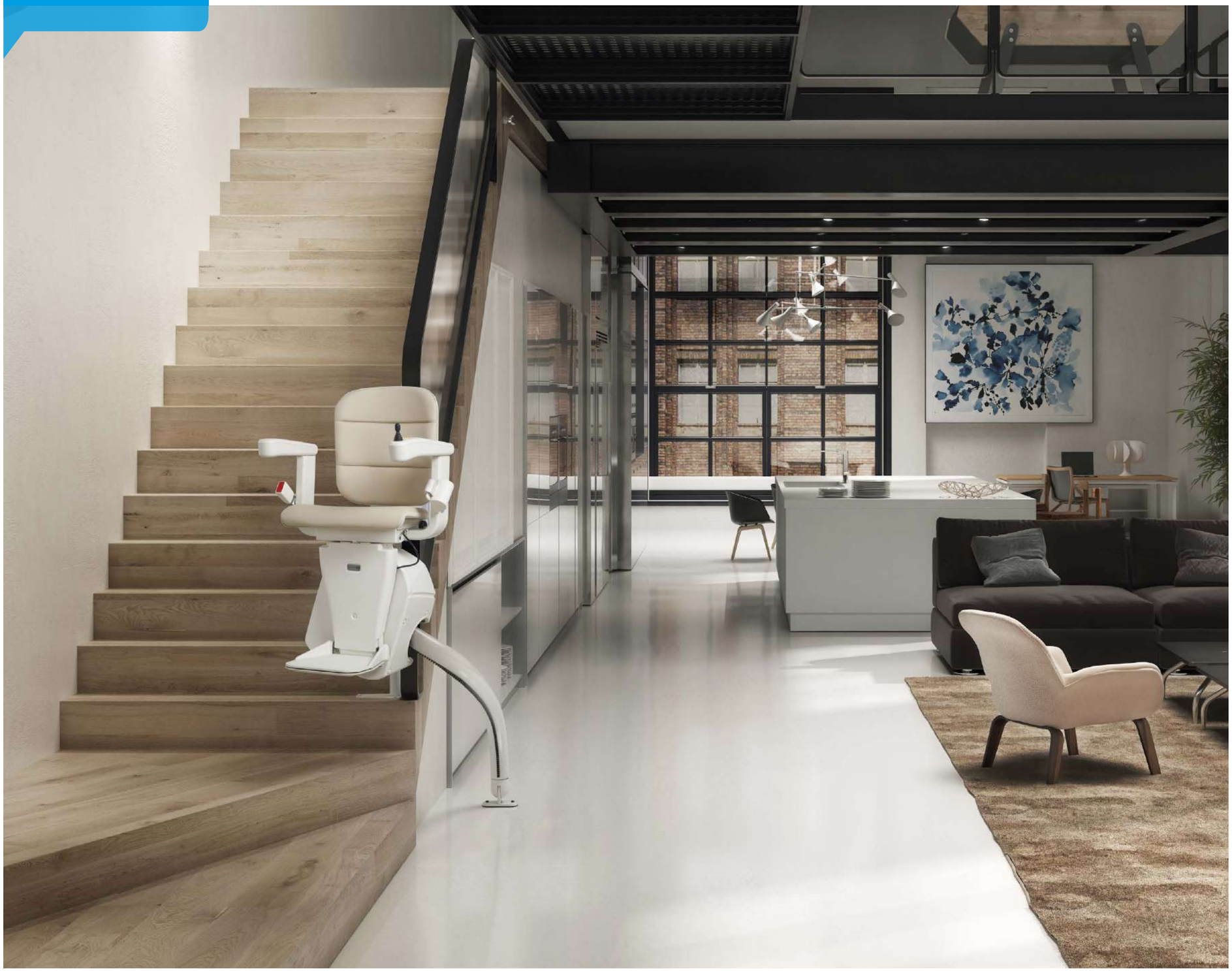

SERVOSCALA POLTRONCINA
CURVILINEO MONOTUBO

FACILITÀ DI UTILIZZO, SILENZIOSITÀ E DESIGN FUNZIONALE.

Può essere installato su qualsiasi tipo di abitazione. É in grado di garantire salite e discese sicure e comode anche sulle scalinate più complesse. Il design compatto lascia libera un'ampia porzione della scala. Dispone di una batteria di riserva che gli consente di funzionare anche in caso di interruzione della corrente.

PORTATA 125KG.

SERVOSCALA POLTRONCINA

CURVILINEO MONOTUBO

TIPI DI SEDILE

STANDARD

SEDILE CLASSIC

COLORI DISPONIBILI

ANTRACITE · ROSSO BORDEAUX · BEIGE

Il sedile Classic presenta una gradevole fiitura in simil pelle. Realizzato in durevole poliuretano antiscivolo, è estremamente resistente e facile da mantenere pulito.

OPTIONAL

SEDILE ELEGANCE

COLORI DISPONIBILI

ROSSO BORDEAUX · CREMA · MARRONE CACAO

Il sedile Elegance in ecopelle è leggermente imbottito e offre una armoniosa combinazione tra design elegante e comfort raffinato.

OPTIONAL

SEDILE ALLIANCE

COLORI DISPONIBILI

ROSSO BORDEAUX · CREMA · MARRONE CACAO

Il nuovo sedile Alliance con un design bicolore per un aspetto fine e moderno. Cornice in legno e sedile e braccioli in finta pelle.

UN SEDILE PER OGNI INTERNO.

Il servoscala a poltroncina con guida monotubo offre tre diversi modelli di sedile, ciascuno dei quali è disponibile in vari colori. È possibile scegliere tra numerose opzioni in termini di comfort e stile, per adattare il prodotto alla propria casa. Perché la comodità deve essere anche bella.

POSSIBILITÀ DI ABBINARE IL COLORE DELLA GUIDA

La guida è disponibile nei colori bianco crema, marrone e grigio.

DESIGN SALVASPAZIO

Il bracciolo e la pedana poggiapiedi possono essere facilmente ripiegati, ottimizzando lo spazio sulla scala.

CARATTERISTICHE

STANDARD E OPTIONAL

JOYSTICK E INTERRUTTORE A CHIAVE

Questo pratico comando può essere posizionato sul bracciolo destro o su quello sinistro. È possibile rimuovere la chiave per impedire l'utilizzo non autorizzato.

ROTAZIONE MOTORIZZATA

Rotazione motorizzata del seggiolino tramite comando sul bracciolo.

TELECOMANDO

Con una leggera pressione sui pulsanti di invio e recupero, il montascale è sempre facile da raggiungere.

GUIDA RIBALTABILE

Guida ribaltabile motorizzata per evitare di ostruire il passaggio in fondo alla scala.

CINTURA DI SICUREZZA

Presente di serie per una protezione e una sicurezza ottimali.

ACTIVE SEAT

Per aiutarti a sederti e alzarti dal seggiolino tramite una leva vicino alla seduta.

ROTAZIONE MANUALE

Rotazione manuale del seggiolino tramite leva sotto la seduta.

TURN & GO

Rotazione a 45° per passare anche su scale strette, salendo con la seduta rivolta verso il fondo scala.

PARTENZA RIDOTTA

Minimo ingombro alla partenza.

PEDANA AUTOMATICA E ILLUMINATA

Ribaltamento pedana poggiapiedi automatico tramite un bottone sul bracciolo. Inoltre grazie alla luce a LED permette la visibilità anche di notte.

BATTERIE ULTRAPOWER DA 20AH AL LITIO PER PERCORSI LUNGHI

SERVOSCALA POLTRONCINA
CURVILINEO DUE TUBI

SERVOSCALA POLTRONCINA
CURVILINEO DUE TUBI

SOLUZIONE SICURA E AFFIDABILE ANCHE PER SCALE IN AMBIENTI ESTERNI

Si adatta alle scale strette composte da curve o angoli fino a massimo 25 mt di percorso; possibilità di scegliere tra numerosi optional.

PORTATA 115KG
OPTIONAL 137KG

SERVOSCALA POLTRONCINA

CURVILINEO DUE TUBI

COLORI DISPONIBILI

COLORI STANDARD DISPONIBILI PER IL RIVESTIMENTO

CACAO RUBINO SABBIA ZAFFIRO ARDESIA GIADA

PER ESTERNO

ARDESIA

COLORI STANDARD DISPONIBILI PER LA GUIDA

GRIGIO CHIARO MARRONE CANNA DI FUCILE

CARATTERISTICHE

STANDARD E OPTIONAL

TELECOMANDO E COMANDO DI BORDO

È estremamente semplice da usare: basta tenerlo premuto nella direzione verso la quale si desidera spostarsi e il montascale si muoverà delicatamente di conseguenza.

SEDILE RICHIUDIBILE

Sedile richiudibile e seggiolino con rotazione manuale per aiutare la salita e la discesa dal servoscala

CINTURA DI SICUREZZA

Pratica cintura di sicurezza retrattile, per garantire la massima tranquillità.

DISPLAY DIAGNOSTICO

Per monitorare lo stato del tuo montascale.

BATTERIA

Batteria di riserva per poter utilizzare il servoscala anche in caso di interruzione di corrente.

GUIDA RIBALTABILE MOTORIZZATA

ROTAZIONE DEL SEDILE E PEDANA POGGIAPIEDI MOTORIZZATA

Tramite comando di bordo e interruttore sul bracciolo.

PORTATA MAGGIORATA

Standard è 115kg, possibilità di aumentare la portata fino a 137kg e avere la seduta e braccioli più larghi.

VERSIONE PER ESTERNI

Rivestimento impermeabile della macchina e guida trattata per esterno, compreso telo di copertura.

SEDIE PERCH

Seduta più accorciata e posizione quasi verticale del sedile. Adatto a chi ha problemi di mobilità alle ginocchia.

SERVOSCALA POLTRONCINA RETTILINEO

FACILE DA UTILIZZARE, SILENZIOSO E DAL DESIGN FUNZIONALE. ADATTO A QUALSIASI TIPO DI ABITAZIONE.

Tutti i servoscala rappresentano una soluzione sicura, affidabile e adatta a qualsiasi esigenza. I modelli rettilinei dispongono di guide fissate al gradino. La serie Simplicity è a carica continua e consente di parcheggiare il servoscala in qualsiasi punto della guida. Gli altri modelli dispongono di una batteria di riserva che consente loro di continuare a funzionare anche in caso di interruzione della corrente elettrica, eliminando il rischio di rimanere bloccati.

PORTATA 140KG.

COLORI DISPONIBILI

MODELLO MV1100

BEIGE SEDILE

ALLUMINIO GUIDA

MODELLO MV1000

CACAO

RUBINO

SABBIA

ZAFFIRO

ARDESIA

GIADA

ARDESIA
(Versione per esterno)

MODELLI

MV 1100

Versione base e con motorizzazioni.

MV 1000

Ingombri minimi.

PER ESTERNI

Per installazioni all'esterno compreso telo di copertura.

CARATTERISTICHE

STANDARD E OPTIONAL

TELECOMANDO E COMANDO DI BORDO

CINTURA DI SICUREZZA

Cintura retrattile per garantire una maggiore flessibilità e sicurezza

ROTAZIONE DEL SEDILE MANUALE

Tramite la leva posta sotto il sedile

DISPLAY DIAGNOSTICO

CARICA CONTINUA

Sui modelli simplicity

PEDANA POGGIAPIEDI RICHIUDIBILE MANUALE

ROTAZIONE SEDILE MOTORIZZATA

Tramite comando di bordo

PEDANA POGGIAPIEDI MOTORIZZATA

GUIDA RIBALTABILE MANUALE O MOTORIZZATA

GUIDA SCORREVOLE

Solo per modello MV1100

SEDILE PERCH

Con seduta ridotta e seggiolino più alto

PORTATA MAGGIORATA

Solo per modello MV1000
Mod. 1000 XL fino a 160kg
Mod. 1000 XXL fino a 200kg

INGOMBRI

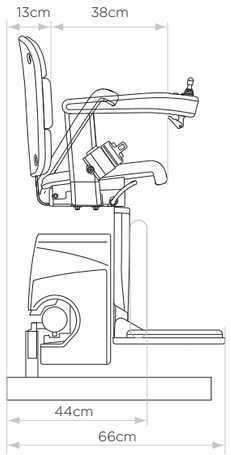

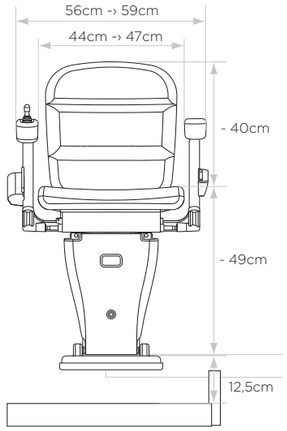

SERVOSCALA POLTRONCINA CURVILINEO MONOTUBO

Alcune delle dimensioni indicate variano in funzione della situazione della scala nell'abitazione e dalla versione del seggiolino.

Raggio minimo di rotazione: 75cm.

Ingombro minimo guida: 19cm.

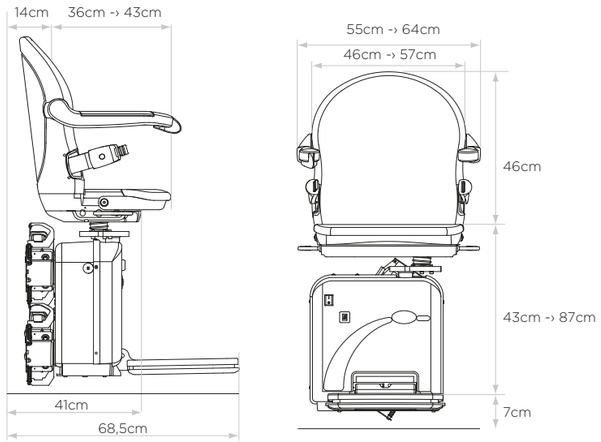

SERVOSCALA POLTRONCINA CURVILINEO DUE TUBI

Alcune delle dimensioni indicate variano in funzione della situazione della scala nell'abitazione.

Raggio minimo di rotazione: 69cm.

Ingombro minimo guida: 11,6cm.

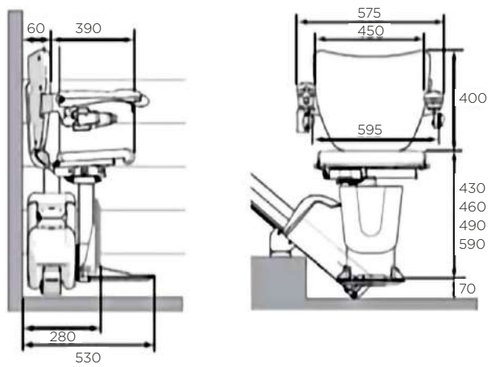

SERVOSCALA POLTRONCINA RETTILINEO

Alcune delle dimensioni indicate variano in funzione della situazione della scala nell'abitazione e dal modello scelto.

Raggio minimo di rotazione: 66cm.

Alcune delle dimensioni indicate variano in funzione della situazione della scala nell'abitazione.

Portata: 140kg (da 30° a 45°) oppure 130 kg (da 46° a 50°)

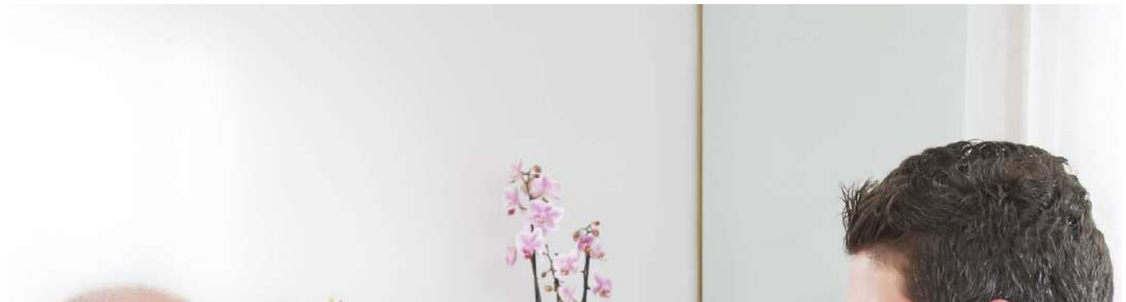

Trova lo Showroom
più vicino a te nel nostro sito

www.mobilitycare.it

MOBILITY CARE Srl

Via dell'Artigianato, 4
31041 Cornuda TV
Tel. +39 0423 86443
Fax +39 0423 1773000
www.mobilitycare.it
info@mobilitycare.it

NOAL MOBILITY CARE

Numero Verde
800 59 80 78